令和５年度　神戸市総合スポーツ大会　兼
神戸市中学校バレーボール優勝大会（男子）

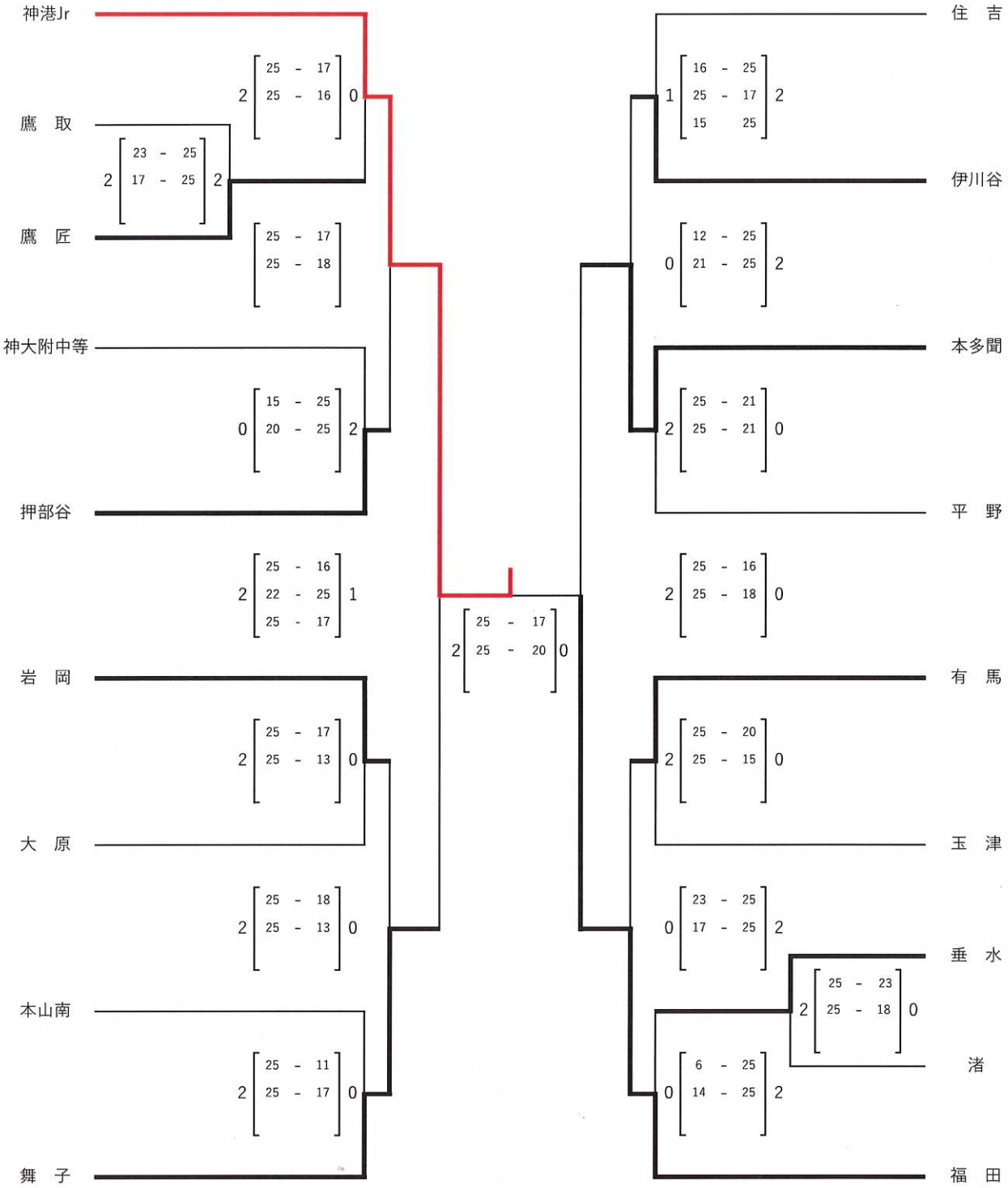
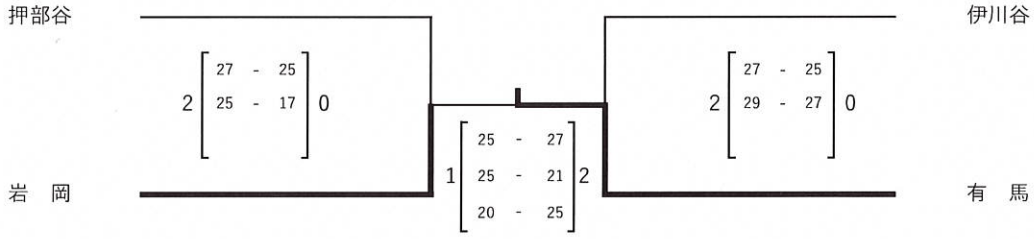
【５位決定戦】